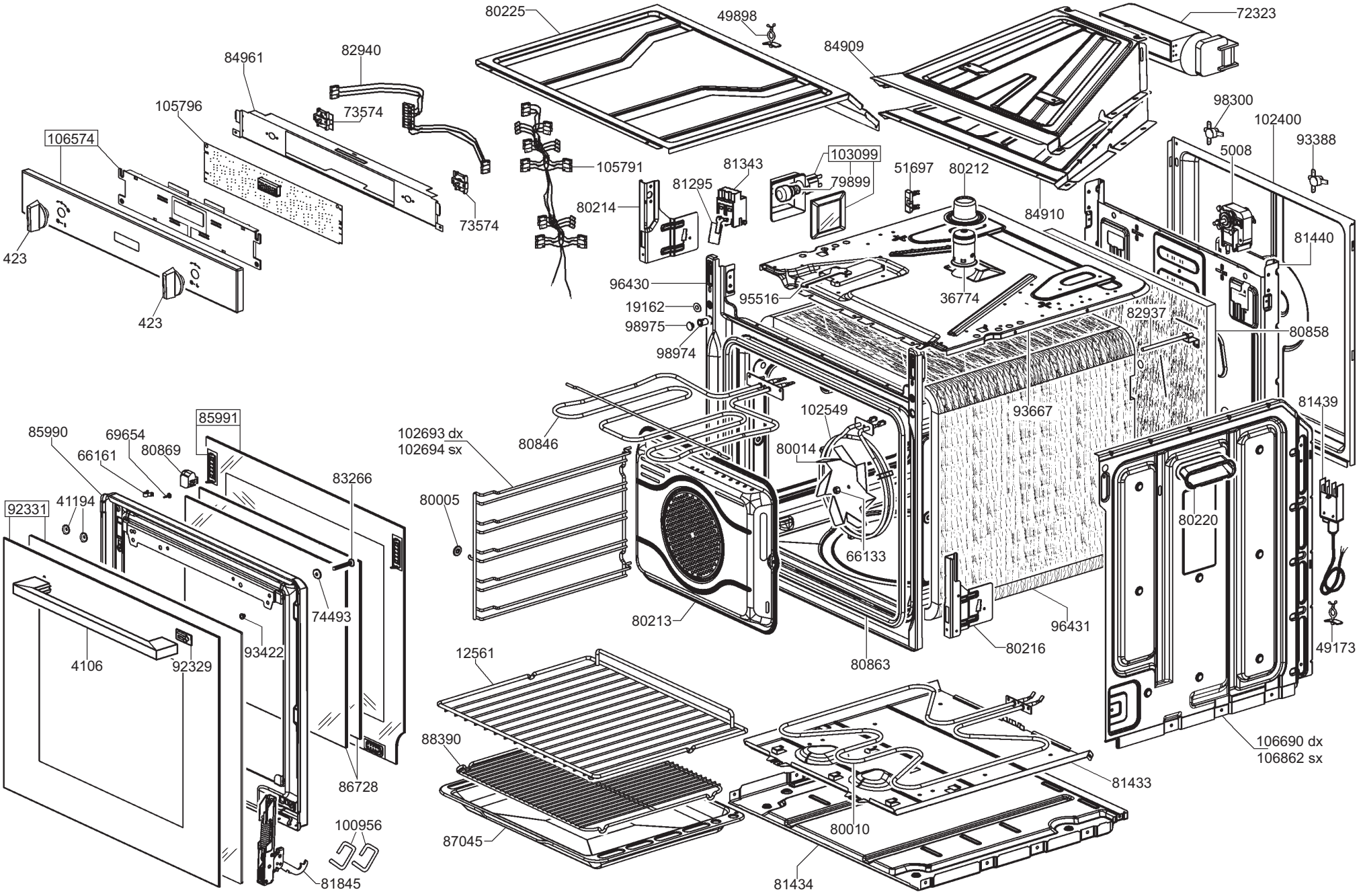
80225
49898
72323
84909
84961
82940
105796
73574
106574
105791
81343
103099
51697
80212
98300
102400
93388
5008
81295
79899
80214
73574
84910
81440
423
423
96430
95516
36774
19162
98975
98974
82937
80858
93667
81439
102549
85990
69654
66161
80869
85991
102693 dx
102694 sx
80846
80014
83266
41194
92331
80005
80220
66133
74493
93422
80213
96431
80216
80863
49173
4106
92329
12561
88390
106690 dx
106862 sx
81433
86728
100956
87045
80010
81434
81845